FTS07 열선 풍속 전송기(탐촉자형, 경제형)

제품 소개

◎ 장점

- 측정범위: 1 m/s, 10m/s, 20m/s
- 높은 안정도와 재현성
- 설치각도 오차 최소
- 경제형으로 높은 가성비

◎ 사용처

- HVAC 공정 감시
- 환경조절용 및 청정실용
- 층류(Laminar Flow) 제어

<제조 환경과 인증>

- 교정기관– ILAC (ISO / IEC 17025) – 온도와 습도/ 이슬.노점
- 공장자동화 QC체계— IEC 61298 – 온도와 습도/ 이슬. 노점/ 유량/ 유속
- 공장– ISO 9001 : 2015
- 제품– CE & RoHS 인증

◎ 형명 선택 방법

FTS 07 - 01 6 1 - 2

설치형	범위	출력	전원	별매
07: 탐촉자형	01: 1m/s 10: 10m/s 20: 20m/s	6: 0-10V	1: 24VDC±20%	2: 2m 배선

길우트레이딩 1984
서울시 영등포구 선유로 33길 15, 703호(양평동3가, 에이스테크노타워)
TEL: 02-2636-0009 FAX: 02-2636-4753
www.gilwoo.co.kr E-mail : giltron@naver.com

FTS07 열선 풍속 전송기(탐촉자형, 경제형)

크 기

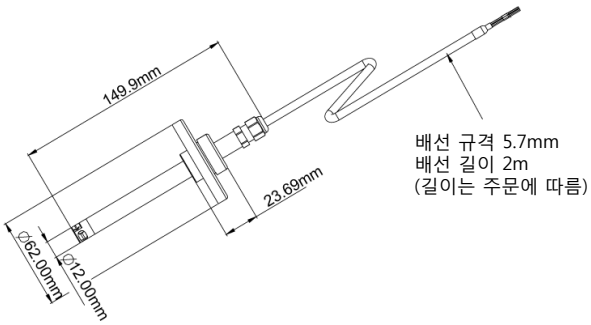

연 결 도

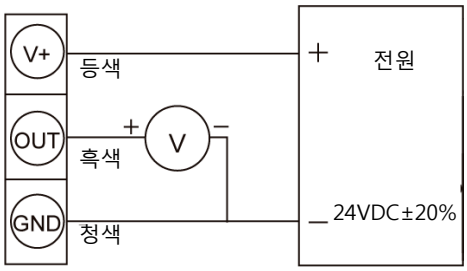

기술 자료

입력:

측정 범위: 1m/s; 10m/s; 20m/s

출력:

출력신호: 0~ 10VDC

신호선 연결: 3선식

정확도@25℃: ±5% F.S

부하 저항(전압 출력): ≥10KΩ

반응 시간: 1S@90%

각도 의존성: < 3% 측정범위@ < 10˚각

환경:

피측정 매체: 공기

추천 사용 온도: 15~ 35℃

환경 습도: 10~ 90%

보관 온도: -10~60 ℃

전기적 보호:

전원: 240VDC±20%

소비 전류: <70 mA

과전압 보호: < 35VDC

전기적 연결: PVC배선 0.32㎟*3C

보호:

설치품: 탐촉자

고정방식: 플랜지

보호급수: IP20

전기적 보호: ■극성보호 ■ 과전압 보호

외함: 폴리카보네이트 방화급

탐촉자: S.S

배선: PVC

무게: 25g(배선 제외)

길우트레이딩 1984
서울시 영등포구 선유로 33길 15, 703호(양평동3가, 에이스테크노타워)
TEL: 02-2636-0009 FAX: 02-2636-4753
www.gilwoo.co.kr E-mail : giltron@naver.com