초소형 다이아프램 공기, 가스 펌프
Micro Diaphragm Pumps (air/gas)

GT2-05
유량 ~ 800mLPM

GT2-05 초소형 광폭다이아프램 펌프는 극소형으로 설계된 고효율 마이크로 펌프입니다.
본 기기는 고효율의 높은 유량으로써 소비전력을 최소화한 제품입니다.
펌프의 저전력, 소형, 경량으로 휴대용 가스 측정기나 의료 장비에 쉽게 내장될 수가 있습니다.
제품 종류에는 HE형과 LI형 펌프가 있어서 이들은 본질 규격 방폭 능력이 있어서 이들은 본질 규격 방폭 능력이 있는 제품들입니다. IC형 펌프는 1500시간 이하의 펌프수명을 갖는 착용 의료장비에 적합합니다.
VBIC형은 저소음 진공 상처 치료기용으로 적합합니다.

[장점]

- 밸브 구조가 고유량 저전력으로 설계되어 있어서 소형 장비에 적합
- 펌프 수명이 1만 시간으로 HE, LI, IC형으로 규격이 나뉨
- 휴대용 가스 측정기나 음압 치료기용으로 적합하도록 소형화
- RoHS 규격 인증

[용도]

- 휴대용 가스 측정기용
- 가스 시료 재취용
- 의료 장비용
- 미량 감지기용
- CO2 지류 감지용
- 음압 상처 치료 기능

● 제품 규격

물리적	
동작 온도	-20~ 50℃
보관온도	-20~ 50℃
매체	공기, 아르곤, 헬륨, 질소, 산소 등 비반응성 가스
습도	비이슬 가스들로서 5~ 95%
잡음	45dB 이하
펌프 수명	무코어 펌프(HE): ~10,000시간 무코어 펌프(LI): ~6,000시간 PMDC 철심 펌프(IC): ~1,500시간
무게	HE와 LI: 14g IC: 11g

전기적	
모터 종류 (DC)	고효율 무코어 브러쉬(HE) 저유도성 무코어 브러쉬(LI) PMDC 철심 브러쉬*(IC)
모터 전원	3.3 VDC
최대 전력	0.36 와트
전기적 단자	HE: 전선 LI: 전선 IC: 납땜
전류	34~ 105 mA
유도 용량	HE: 0.28 mH 최대 @ 1kHz/50mV LI: 0.05 mH 최대 @ 1kHz/50mV IC: 4.07 mH 최대 @ 1kHz/50 mV

공압적	
펌프 머리모양	단수
최대 유량	HE, LI: 800 smlpm, IC: 700 smlpm
최대 단속 압력	6.2 psi (430 mbar)
최대 연속 압력	2.0 psi (138mbar)
최대 단속 진공도	10.8 in Hg (274 mm Hg)
최대 연속 진공도	4.1 in Hg (104 mm Hg)
여과	40 미크론을 추천
자유흐름 (안전류) 효율	LPM/Watt: 4.66 @ 1.9 VDC (*P/N T5-1HE-03-1EEB*) LPM/Watt: 4.08 @ 1.9 VDC (*P/N T5-1LI-03-1EEB*) LPM/Watt: 3.12 @1.9 VDC (*P/N T5-1IC-03-1EEP*)

*** 브러쉬= 전기술**

흐름 접촉 재질

다이아프램: EPDM	밸브: EPDM	펌프머리: ABS(HE, LI), PBT(IC)

GT2-05 성능

● GT2-05 무철심 전기솔 모터

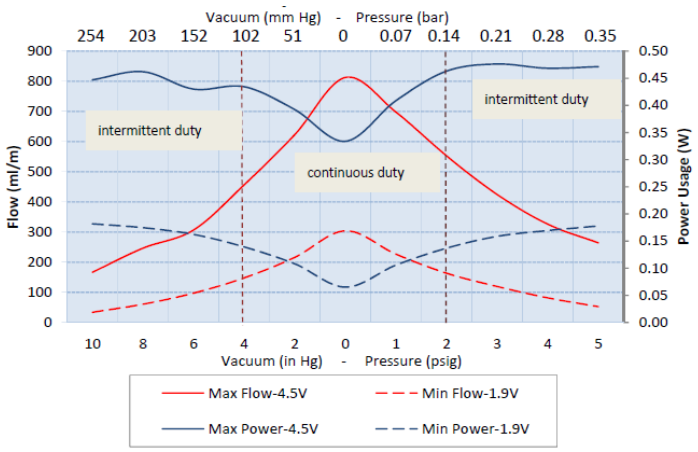

● GT2-05 PMDC 철심 전기솔 모터

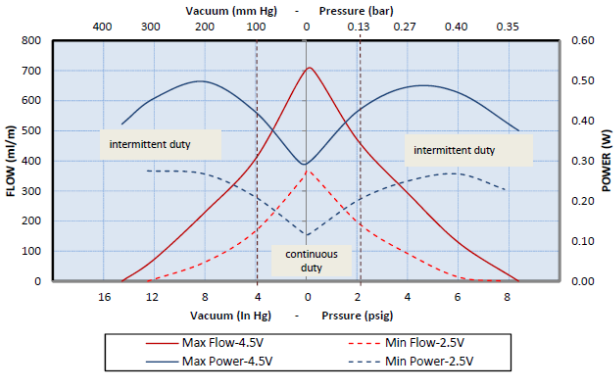

● 화학적인 성능도표*

	접촉로 재질의 화학적인 특성		
종류	EPDM	ABS	PBT
공기	1	1	1
오존	4	2	1
산소	1	1	1
에틸렌	4	1	1
아세티렌	1	2	2
프로판	4	2	2
메탄	4	4	2
질소	1	1	1
이산화탄소	2	2	1
할로탄(~5%)	4	1	1

* 기타 가스는 문의요

성능 범례	
1	우수
2	좋음
3	안 좋을 수 있음
4	추천하지 않음

● 주문 정보

규격	진공			안전류	압력			최대			첨두 전류치		접촉 재질
	12 in Hg 305 mm Hg	8 in Hg 203 mm Hg	4 in Hg 102 mm Hg	0	2 psig 134 mbar	4 psig 276 mbar	6 psig 414 mbar	진공도 in Hg	압력 psig	모터 형태	VDC	mA	다이아프램, 밸브, 가스켓
T5-1HE-03-1EEB		0.2	0.5	0.8	0.6	0.3		10.8	6.2	Coreless Bursh	4.5	438	EPDM
T5-1LI-03-1EEB-1		0.2	0.5	0.8	0.6	0.3		10.8	6.2	Coreless Bursh	4.5	438	EPDM
T5-1IC-03-1EEP		0.2	0.5	0.7	0.5	0.3		10.0	6.2	PDMC	4.5	240	EPDM
T5-VBIC-03-1EEP		0.2	0.5	0.7				10.0		PDMC	4.5	240	EPDM

GT2-05

● 크기와 선택

무철심 전기솔 모터
(고성능)

무철심 전기솔 모터
(저유도성)

PMDC 철심모터
(철심)

	HE	LI	IC
유도 용량	상	최상	N/A
안전류 효율	최상	최상	상
수명	최상	상	중
경제성	중	상	최상

[설치]

타이랩 권장(100mm)

[연결구]

- HE & LI: 3/32 " ID 관
- IC: 1/8" ID 관

● 기계적인 규격

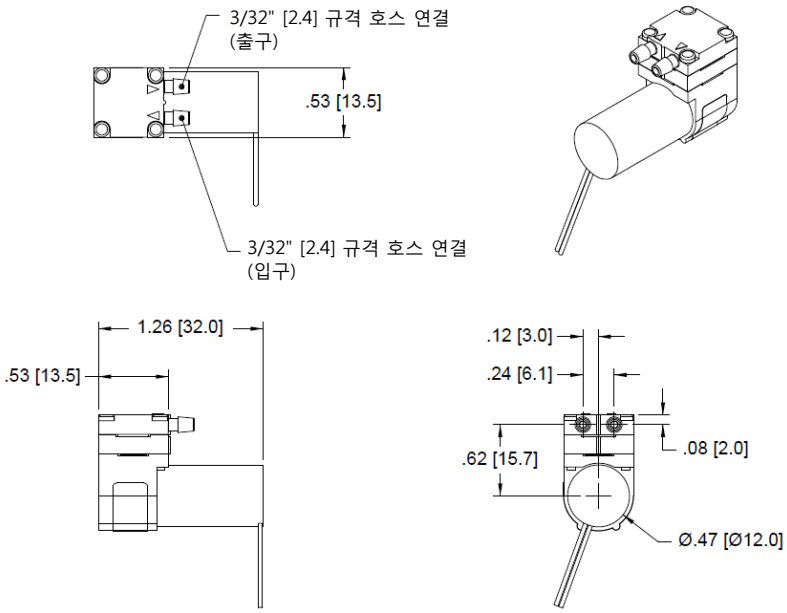

[무코어 브러쉬/ HE형]