GNS11P군 고정식 적외선 온도계

고정식 적외선 온도계 GNS11P군

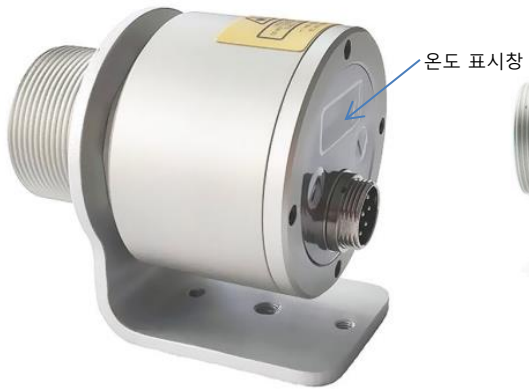

제품 장점

넓은 온도 측정범위

접사렌즈로 1mm 까지의 피사체 측정

전문가용 적외선(IR)온도계로서 다양한 분야에 사용

제품 특징

온도 측정범위: 0℃~ 500℃
광학적 분해능: 33 : 1
후광부 6단위 LCD 표시기
반응시간: 150mS
출력: 0~ 5V 또는 4~ 20mA
디지털 통신
이중 직진광선식으로 목표물 겨냥
견고한 IP65 알루미늄 외함
3m 표준 배선
신호처리를 조정할 수 있음
ST온라인 소프트웨어 사용

제품 규격

GNS11P군			
일반적 규격		**측정 규격**	
환경 급수	IP65(NEMA – 4)	**측정 온도 범위**	0~ 500℃(32℉~ 932℉)
사용 환경 온도	0~ 70℃	**열전대열**	8~ 14㎛
보관 온도	-20~ 85℃	**광학 분해능(90%에너지)**	33 : 1 (SF) 13 : 1 (CF)
사용 상대습도	10~ 95%, 비이슬	**정확도 *1**	지시치의 ±1% 또는 ±1℃, 보다 큰 쪽
배선 사용온도	-20℃~ 80℃	**재현성 *1**	지시치의 ±0.5% 또는 ±0.5℃, 보다 큰 쪽
무게	330g	온도 분해능	0.1℃
전기적 규격		**반응시간(95%신호)**	150ms
선형 출력	0~ 5V 또는 4~ 20mA	**방사율(조정 가능)**	0.100~ 1.000, 0.001단위로 변경
디지털 출력	TTL / USB	**신호처리**	첨두값 정지, 최저값 정지, 평균
최대 부하 임피던스(V)	10 KΩ	**소프트웨어**	ST온라인
최대 부하 저항 (A)	500 Ω		
전원	24 VDC ±20%		
인입 전류	최대 100mA		
표시기	6단위 후광부 LCD표시기		
배선 길이	3m(표준), 10m		

성능 향상을 위해 사전통보 없이 규격이 바뀔 수도 있음

***1** @23℃±5℃, 방사율=0.95

길우트레이딩 1984
서울시 영등포구 선유로 33길 15 703호(양평동3가, 에이스테크노타워)
TEL: 02-2636-0009 FAX: 02-2636-4753
www.gilwoo.co.kr E-mail : giltron@naver.com

GNS11P군 고정식 적외선 온도계

크 기

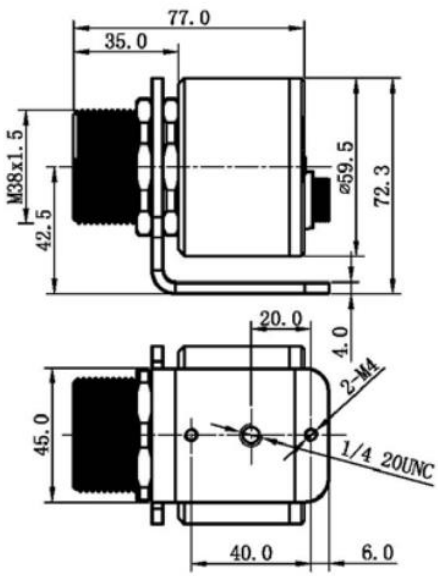

부 속 품

조정식 금구

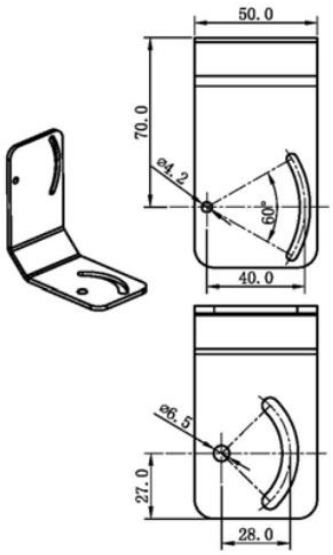
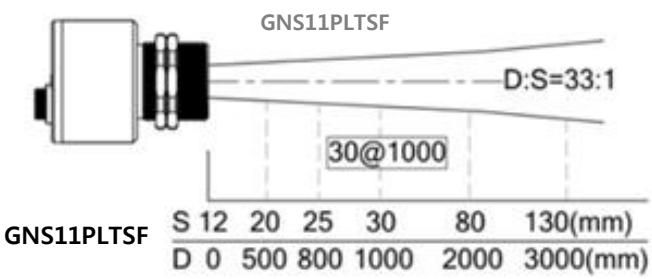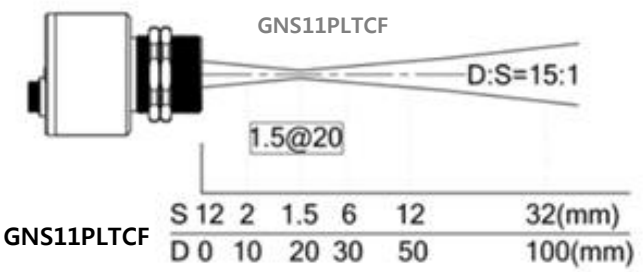
광학적 규격